Manipuler les Cubes et Calculer le Volume

Nom:

Remplissez chaque prisme rectangulaire de cubes pour déterminer le volume. Chaque prisme est mesuré en cm (pas à l'échelle).

Ex)

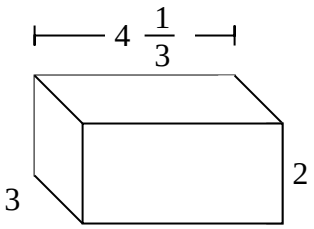

1)

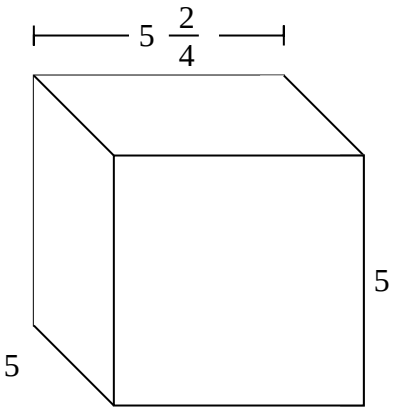

2)

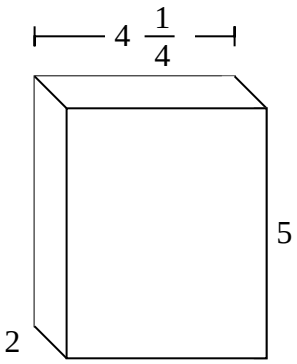

3)

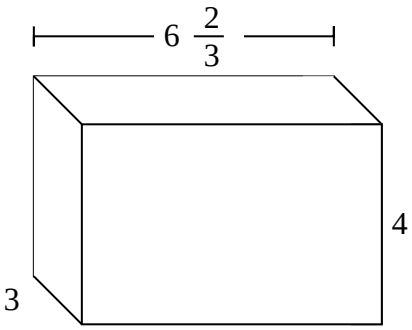

4)

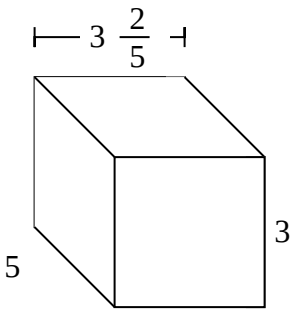

5)

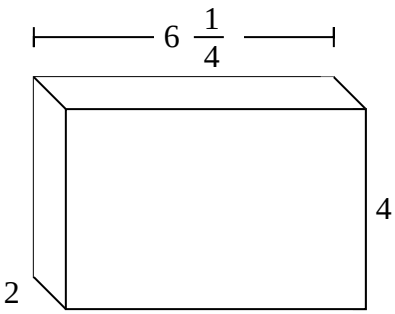

6)

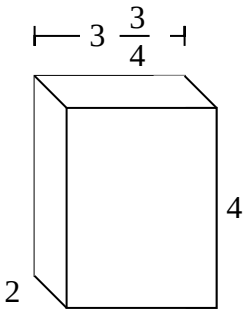

7)

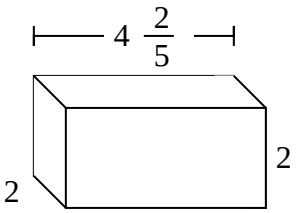

Réponses

Ex. 26 cm

1. _____

2. _____

3. _____

4. _____

5. _____

6. _____

7. _____

Manipuler les Cubes et Calculer le Volume Nom: **Clé**

Remplissez chaque prisme rectangulaire de cubes pour déterminer le volume. Chaque prisme est mesuré en cm (pas à l'échelle).

Ex)

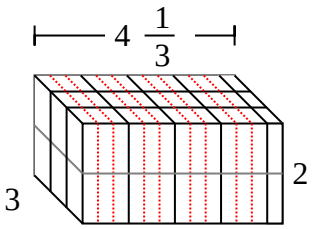

1)

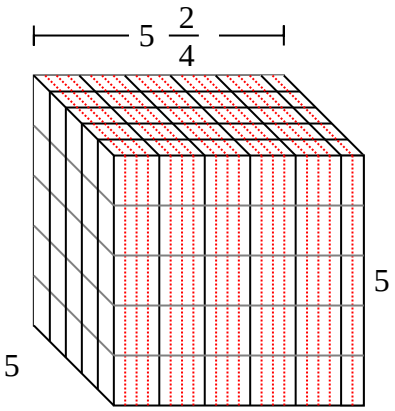

2)

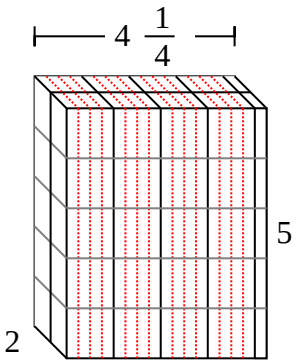

3)

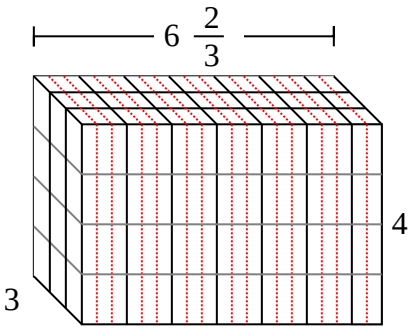

4)

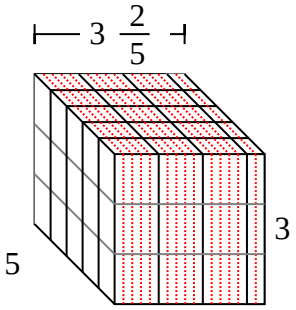

5)

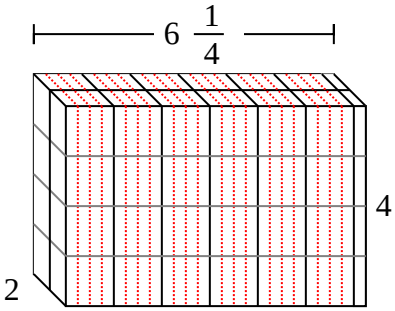

6)

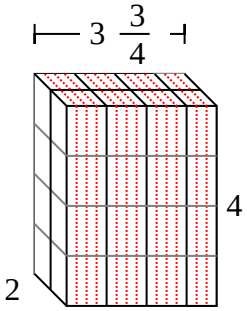

7)

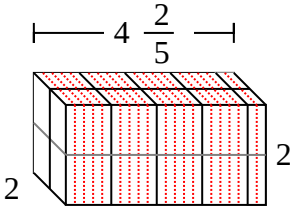

Réponses

Ex.	26 cm
1.	$137\ ^{2}/_{4}$ cm
2.	$42\ ^{2}/_{4}$ cm
3.	80 cm
4.	51 cm
5.	50 cm
6.	30 cm
7.	$17\ ^{3}/_{5}$ cm